MEDIÇÃO

Vedação Para Portas de Vidro

Modelos
802 | 807

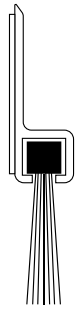

802

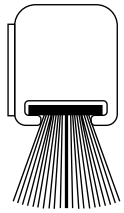

807

A medição será sempre realizada do lado de fora, ou seja, lado oposto à abertura da porta.

Materiais necessários:
- Trena
- Lápis

Prima Ferragens

Portas de Vidro com Dobradiça Lateral

Porta com uma folha

X1 = medir a largura da folha da porta.

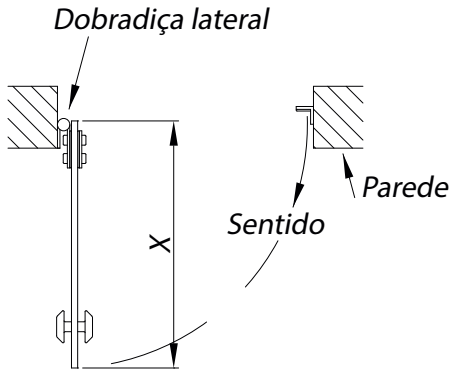

Porta com folha dupla

X1 = medir a largura da folha da porta.

X2 = medir a largura da folha da porta sem a batedeira.

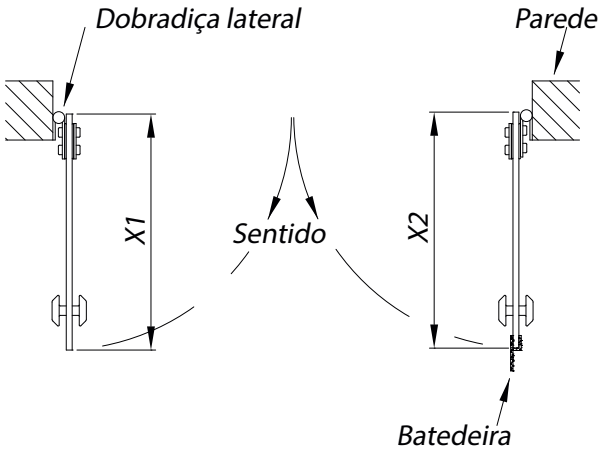

CORTE

Vedação Para Portas de Vidro

Modelos
802 | 807

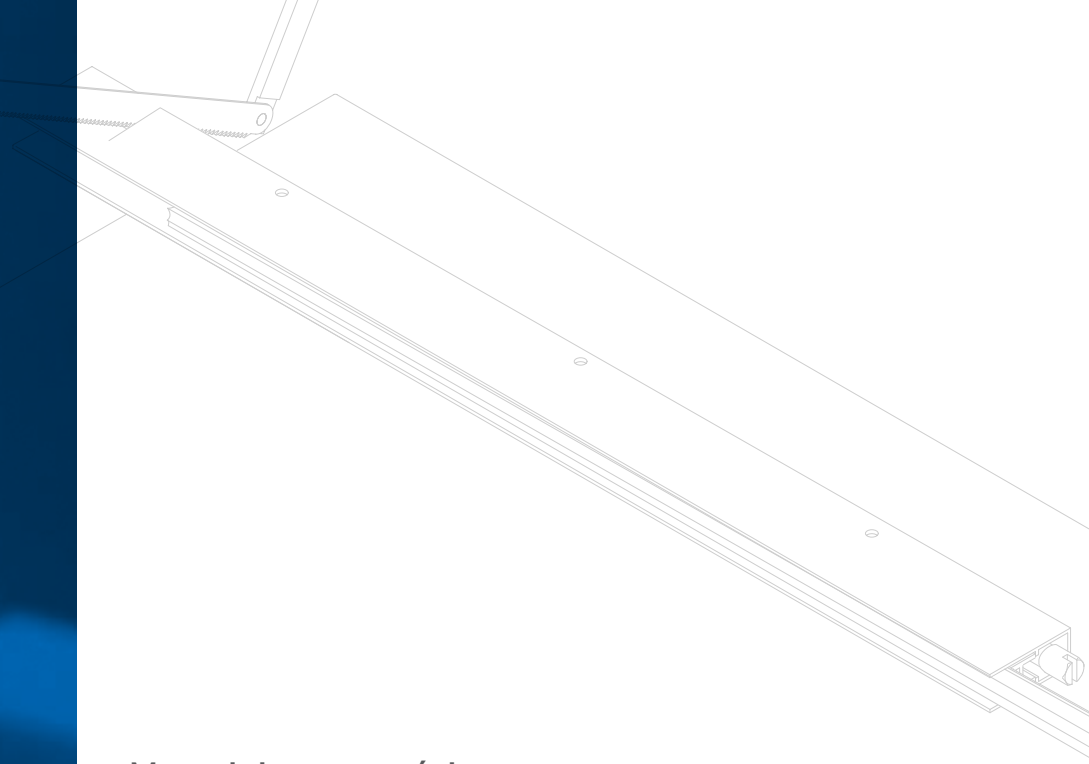

Materiais necessários:

- Trena
- Lápis
- Serra ou Arco de Serra (Segueta)
- Lima, Lixa Fina ou Estilete

Prima Ferragens

1.
Após a definição do comprimento final, marque com uma trena ou metro a medida encontrada na Vedação Para Portas de Vidro.

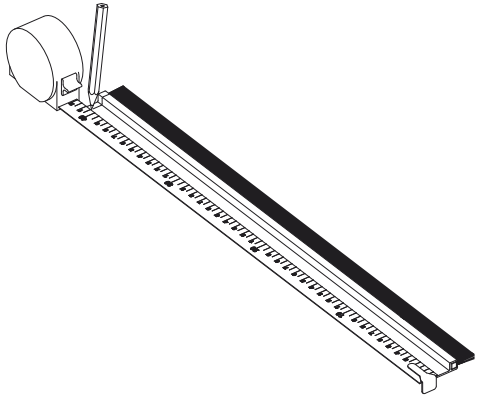

2.
O corte poderá ser feito por intermédio de uma serra circular com disco próprio para alumínio (nesse caso, recomendamos que seja efetuado por profissionais treinados, como os de fábrica de box ou esquadrias de alumínio) ou com um arco de serra (segueta).

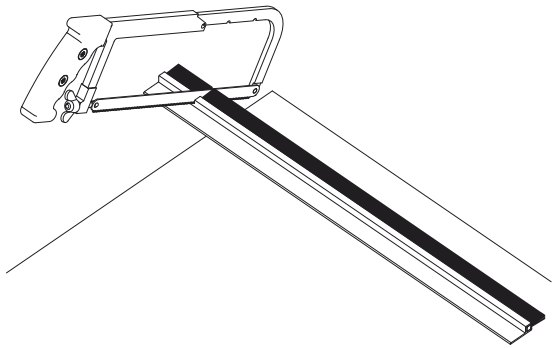

Segueta

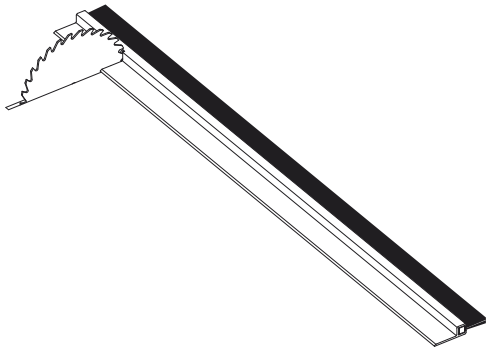

Serra Circular

3.
Em seguida, retirar as rebarbas deixadas pelo corte com uma lima, lixa fina ou estilete.

INSTALAÇÃO

Vedação Para Portas de Vidro

Modelos
802 | 807

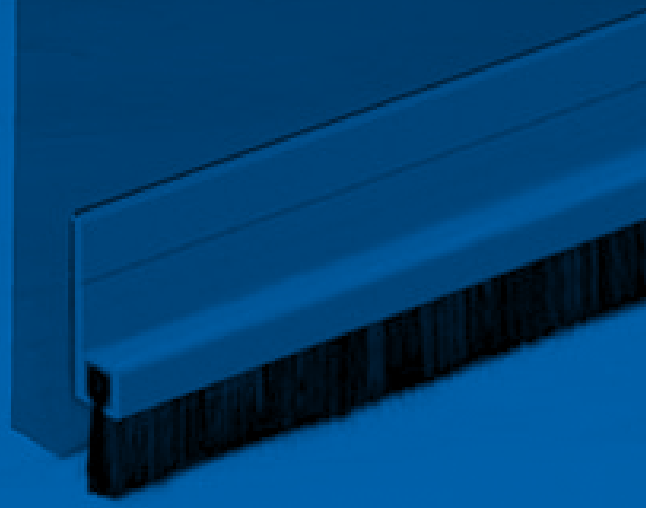

Prima Ferragens

Portas de Vidro Folha Única

01.
Limpe com álcool a parte inferior da porta e a lateral da Vedação Para Portas de Vidro do lado a ser fixado e aguarde a secagem.
Cole a fita adesiva na Vedação Para Portas de Vidro (lado que será fixado ao vidro).

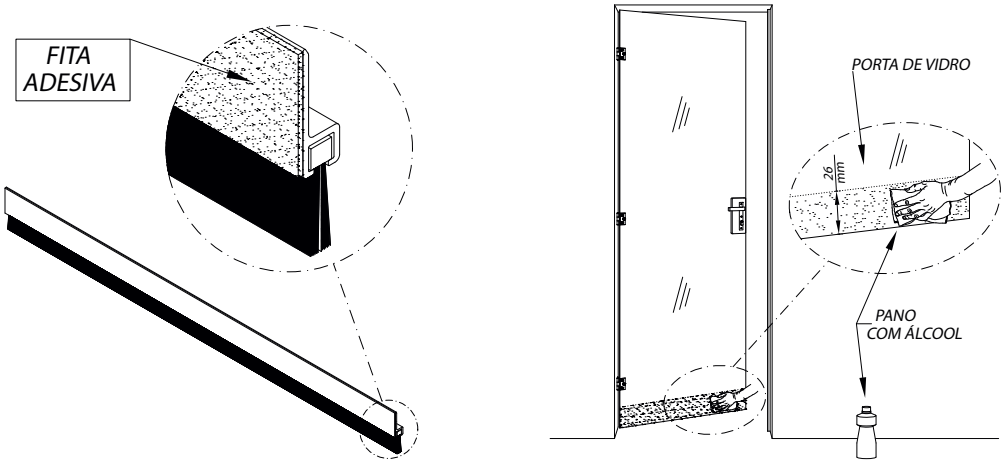

02.
Com a porta fechada, posicione a Vedação Para Portas de Vidro com as cerdas tocando a soleira.

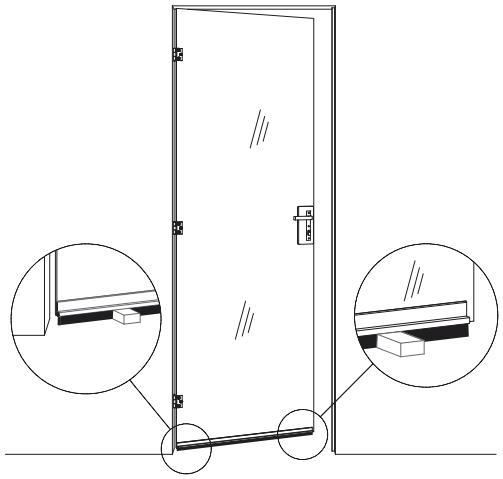

03.
Retire os layers dos adesivos e pressione a Vedação Para Portas de Vidro contra o vidro, assegurando-se que todo adesivo entrou em contato com o mesmo.

Portas de Vidro Folha Dupla

04.
Repetir os passos de 1 a 3 para cada folha de porta.

INFORMAÇÕES TÉCNICAS

UTILIZAÇÃO

• Utilização em portas de vidro com abertua à direita ou à esquerda com dobradiças laterais.
• Regulagem na instalação.
• Fixação através de adesivos dupla-face.

DURABILIDADE

• Garantia de 2 (dois) anos contra defeitos de fabricação, exceto mau uso ou instalação inadequada.

CARACTERÍSTICAS

• Dimensões do perfil - 10 x 26mm (802) | 9,6 x 11,5mm (807).
• Material em alumínio.
• Perfil vedante em escova linear em PP.
• Pode ser cortado (ajuste de medida).

CORES

802M / 807M- Marrom anodizado
802A / 807A - Alumínio anodizado

802 ESCOVA LINEAR (em mm)	807 ESCOVA LINEAR (em mm)
15	6,5
25	9,5
35	15
45	