MEDIÇÃO

Escovas Lineares

Modelos
851 | 852 | 853

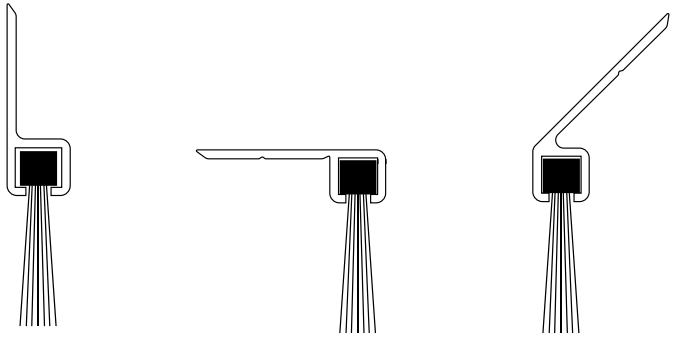

851 852 853

De acordo com a necessidade de vedação em cada caso específico.

Prima Ferragens

CORTE

Escovas Lineares

Modelos
851 | 852 | 853

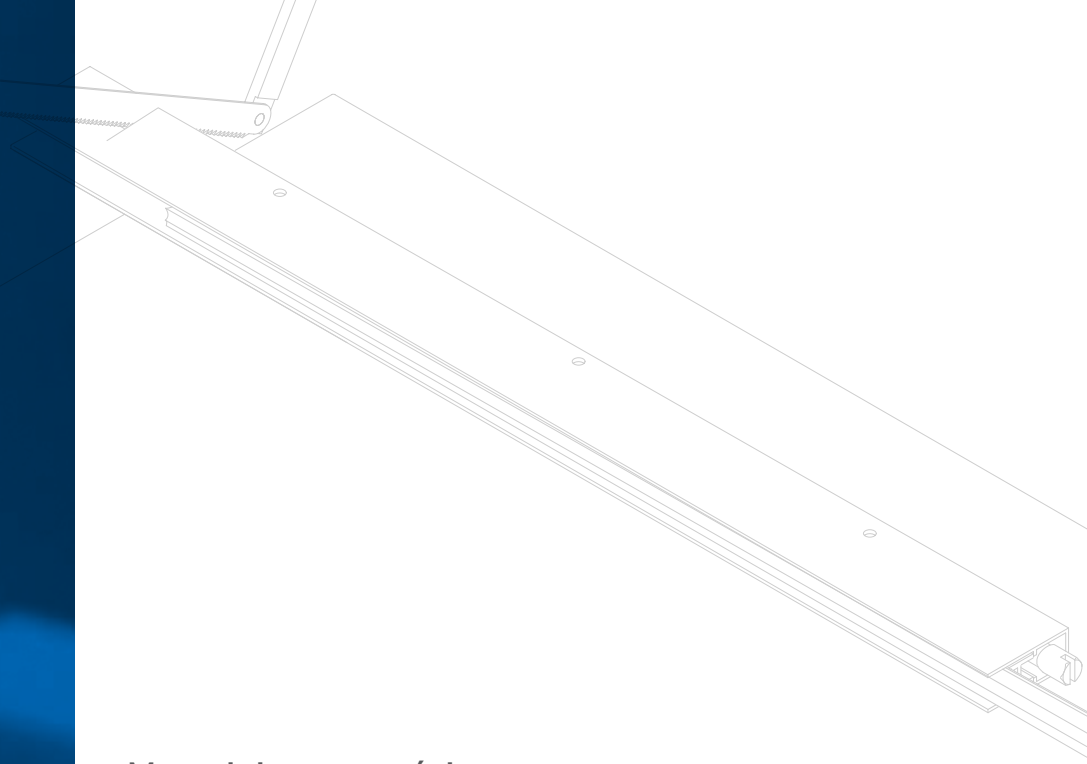

Materiais necessários:

- Trena
- Lápis
- Serra ou Arco de Serra (Segueta)
- Lima, Lixa Fina ou Estilete

Prima Ferragens

1.
Após a definição do comprimento final, marque com uma trena ou metro a medida encontrada na Escova Linear.

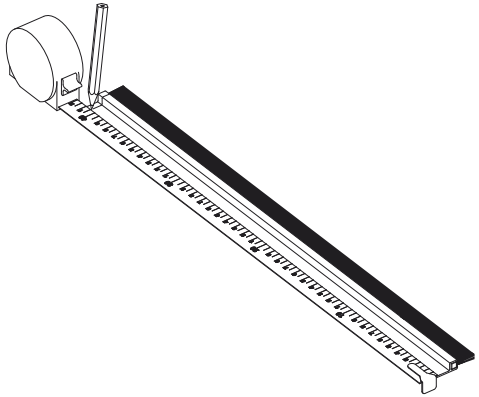

2.
O corte poderá ser feito por intermédio de uma serra circular com disco próprio para alumínio (nesse caso, recomendamos que seja efetuado por profissionais treinados, como os de fábrica de box ou esquadrias de alumínio) ou com um arco de serra (segueta).

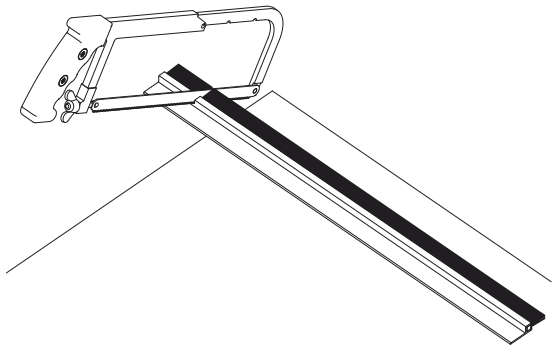

Segueta

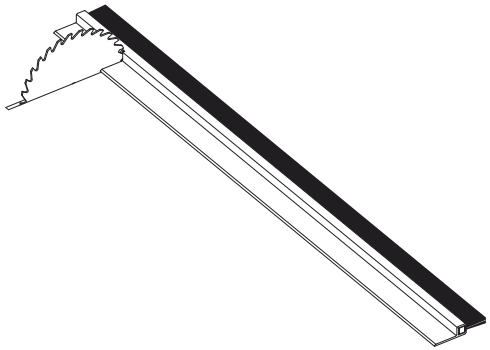

Serra Circular

3.
Em seguida, retirar as rebarbas deixadas pelo corte com uma lima, lixa fina ou estilete.

INFORMAÇÕES TÉCNICAS

UTILIZAÇÃO

- Em qualquer aplicação para esquadrias e outras áreas.
- Regulagem na instalação.
- Fixação através de parafusos de fixação.

DURABILIDADE

- Garantia de 2 (dois) anos contra defeitos de fabricação, exceto mau uso ou instalação inadequada.

CARACTERÍSTICAS

- Dimensões da capa - 7,8 x 24mm (851) | 7 x 24mm (852 e 853).
- Material em alumínio.
- Perfil vedante em escova linear em PP.
- Pode ser cortado (ajuste de medida).

CORES

851M / 852M / 853M - Marrom anodizado
851A / 852A / 853M - Alumínio anodizado

ESCOVA LINEAR (em mm)
15
25
35
45